Chic&Bath

EXPRESS **C18101**

MEUBLE SOUS-VASQUES 1 TIROIR 27

Données téchniques

Panneau de particules mélaminés en qualité E-1, 16 mm à l'intérieur et 20 mm à l'extérieur (selon le modèle).
Tiroir métallique Hettich avec capacité de charge de 35 kg et extraction totale. Intérieurs en finition Graphite.
Le tiroir comprend de tendeurs.
Unité équipée d'un système de vidange sanitaire.



±2 mm

Nombre de tiroirs	1. Profondeur de tiroir: 350 mm.
Fixation	Pour mur
Capacité de charge	45Kg. /unité dans le cadre de type A
Fixations avec blocage anti-basculement	35Kg./unité dans le cadre de type B Selon UNE-EN 15939

Finitions

Option bicolore: Caisson et façades



BLANC (G11)
VERT TRÈFLE (G68)
GRIS MARENGO (G14)
CHÊNE NORVÈGE (G52)
CHÊNE AMÉRIQUE (G54)
ORME ESSENCE (G93)

Mesures

Ref. **C18101 MMM EEE FFF AA ZZ**

Légende de référence MMM ➜ Mesure (cm) | EEE ➜ Finition de la caisson | FFF ➜ Finition de la façade | AA ➜ Système d'ouverture | ZZ ➜ Couleur de l'ouverture

L	600 / 700 / 800 / 900 / 1000 / 1200 mm	H	270 mm	P	455 mm
V	65 mm	C	30 mm	N	93 mm

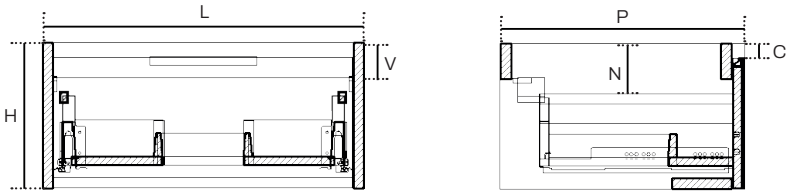

Fabricant

Sakydu, S.L.
Pol. Ind. Centrovía, C/ Uruguay, 5,
50198 LA MUELA (ZARAGOZA)
Tel: 976 113 113

EXPRESS **C18101**

MEUBLE SOUS-VASQUES 1 TIROIR 27

Système d'ouverture

PRISE DE MAIN LUMA (LU)



OR (09) · NOIR (02) · ARGENT BRILLANT (03)

PRISE DE MAIN ALTEA (AL)

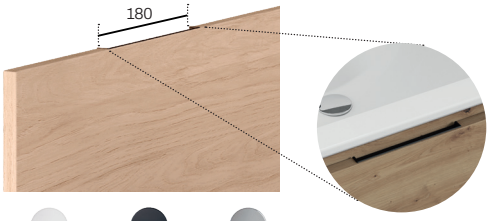

BLANC (01) · NOIR (02) · CHROME (15)

Information - caractéristiques sur le tiroir

Guides Hettich profondeur 350

Tiroirs

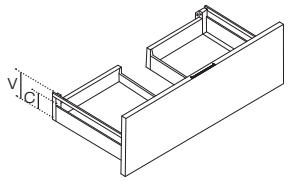

Latéral du tiroir:
C (sans tendeurs): 70 mm
V (avec tendeurs): 144 mm

Déplacement du mobilier

Centrée

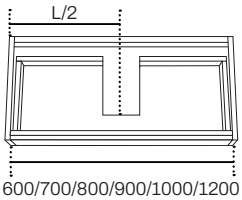

600/700/800/900/1000/1200

Double vasque

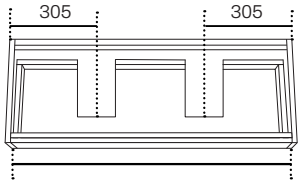

1200

Schéma technique de l'installation

Zone de connexion min.

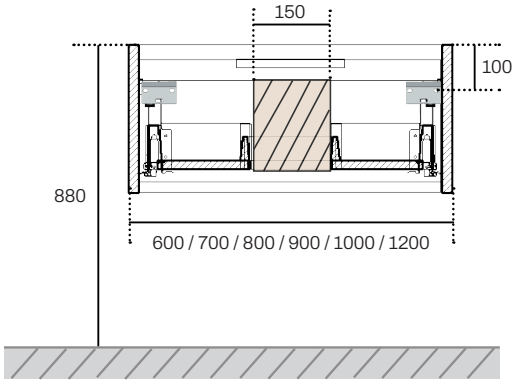

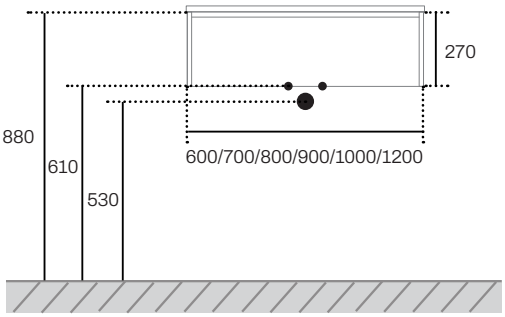

Vidange sanitaire

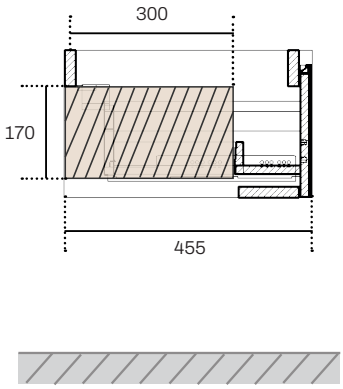

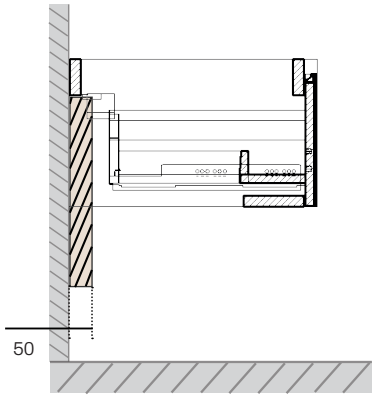

Fabricant

Sakydu, S.L.
Pol. Ind. Centrovía, C/ Uruguay, 5,
50198 LA MUELA (ZARAGOZA)

Tel: 976 113 113