Chic&Bath

EXPRESS **C19101**

MEUBLE SOUS-VASQUES 1 TIROIR 27

Données téchniques

Panneau de particules mélaminés en qualité E-1, 16 mm à l'intérieur et 20 mm à l'extérieur (selon le modèle).
Tiroir en bois Hettich avec une capacité de charge de 25 kg, coulisses invisibles, à extraction Plus (25% d'extraction en plus que des coulisses classiques). Intérieurs en finition Graphite.
Unité équipée d'un système de vidange sanitaire.



±2 mm

Nombre de tiroirs	1. Profondeur de tiroir: 350 mm.
Fixation	Pour mur
Capacité de charge	45Kg. /unité dans le cadre de type A
Fixations avec blocage anti-basculement	35Kg./unité dans le cadre de type B Selon UNE-EN 15939

Finitions

Option bicolore: Caisson et façades



BLANC (G11)
VERT TRÈFLE (G68)
GRIS MARENGO (G14)
CHÊNE NORVÈGE (G52)
CHÊNE AMÉRIQUE (G54)
ORME ESSENCE (G93)

Mesures

Ref. **C19101 MMM EEE FFF AA ZZ**

Légende de référence MMM ➜ Mesure (cm) | EEE ➜ Finition de la caisson | FFF ➜ Finition de la façade | AA ➜ Système d'ouverture | ZZ ➜ Couleur de l'ouverture

L	600 / 700 / 800 / 900 / 1000 mm	H	270 mm	P	455 mm
V	65 mm	C	30 mm	N	115 mm

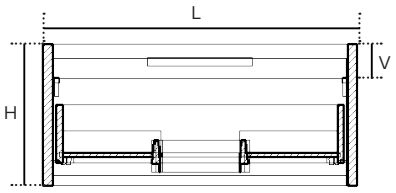

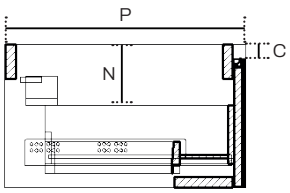

Fabricant

Sakydu, S.L.
Pol. Ind. Centrovía, C/ Uruguay, 5,
50198 LA MUELA (ZARAGOZA)
Tel: 976 113 113

EXPRESS **C19101**

MEUBLE SOUS-VASQUES 1 TIROIR 27

Système d'ouverture

PRISE DE MAIN LUMA (LU)



OR (09) · NOIR (02) · ARGENT BRILLANT (03)

PRISE DE MAIN ALTEA (AL)

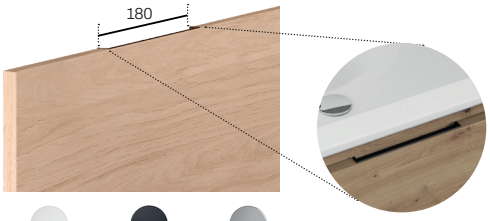

BLANC (01) · NOIR (02) · CHROME (15)

Information - caractéristiques sur le tiroir

Guides Hettich profondeur 350

Tiroirs

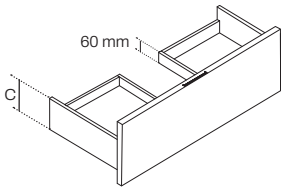

Latéral du tiroir:
C: 110 mm

Déplacement du mobilier

Centrée

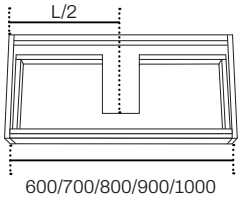

Schéma technique de l'installation

Zone de connexion min.

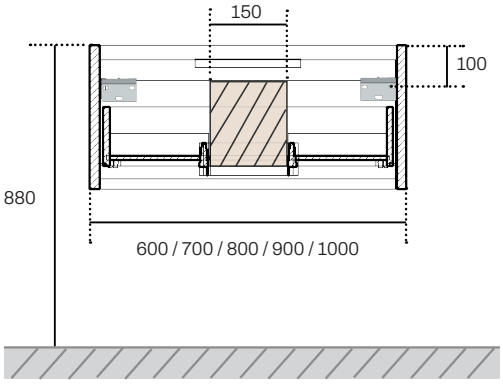

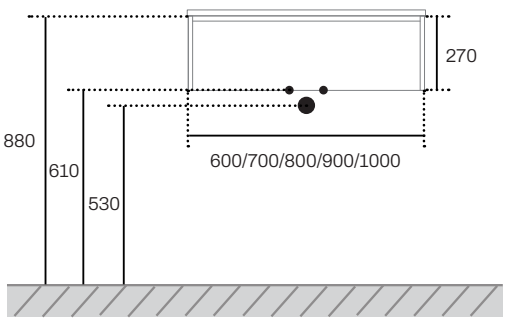

Vidange sanitaire

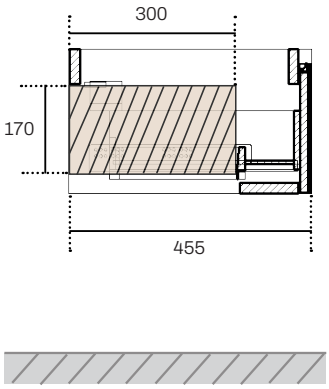

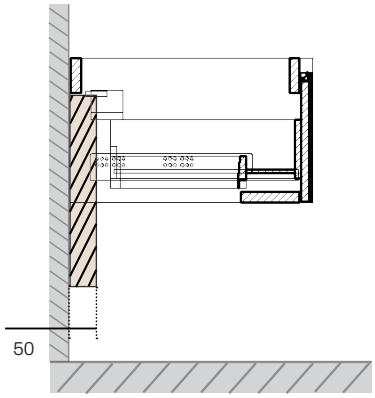

Fabricant

Sakydu, S.L.
Pol. Ind. Centrovía, C/ Uruguay, 5,
50198 LA MUELA (ZARAGOZA)

Tel: 976 113 113