Tech

MIROIR

Données téchniques

Miroir rectangulaire avec sablé frontal.
Épaisseur du verre: 4 mm.

Fixation ____ Pour mur

BANDE LED

Témperature:	**5700ºK (± 300ºK*)**
Puissance	**11 W**
Lumens/m:	L= 600 ➜ **±420 lm** L= 800 ➜ **±730 lm** L= 1000 ➜ **±820 lm** L= 1200 ➜ **±860 lm**
Protection:	**IP 44**

*Peut varier en fonction du fabricant / du revêtement.



Ref. **M01653**

STOCK

Mesures

L	600 / 800 / 1000 / 1200 mm	H	800 mm	P	29 mm
L^1	350 / 600 / 800 / 800 mm	M	40 mm	R	25 mm

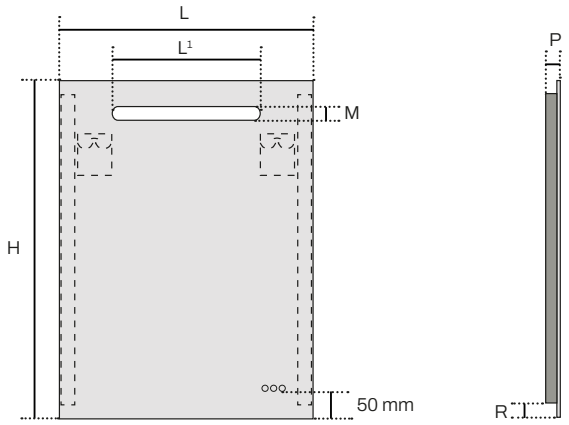

Équipment

CAPTEUR FRONTAL BANDE LED
220-240V. / IP44. / 35-50W.
Capteur blanc: On/Off.

CAPTEUR FRONTAL PLAQUE ANTIBUÉE
380 x 380 mm. 220-230V. / IP44. / 38W.
Capteur blanc: On/Off.

CAPTEUR FRONTAL BLUETOOTH
600V. / IP44. / 1W.
Capteur blanc: On/Off.
Permet de connecter deux haut-parleurs

Position des crochets

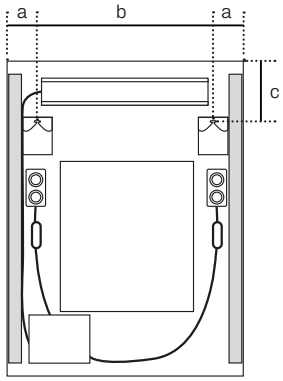

L	a	b	c
600	74	452	165
800	74	652	165
1000	124	752	165
1200	124	952	165

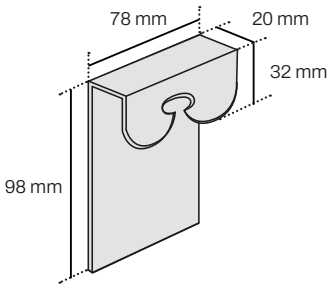

Fabricant

Sakydu, S.L.
Pol. Ind. Centrovía, C/ Uruguay, 5,
50198 LA MUELA (ZARAGOZA)

Tel: 976 113 113